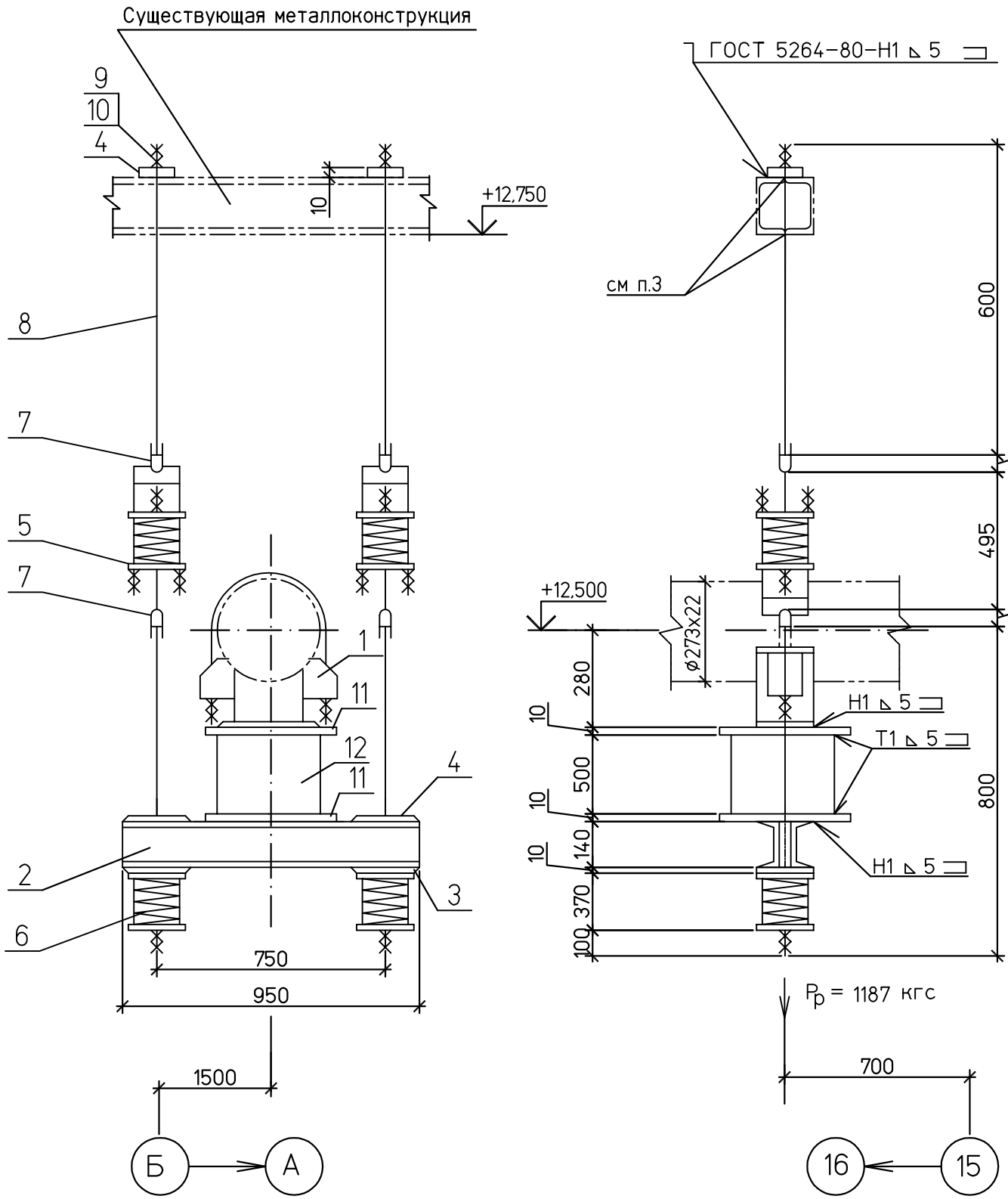

Спецификация деталей

Поз.	Обозначение	Наименование	Кол	Материал	Масса,кг ед.	Масса,кг общ.	Приме-чание
1	09 ОСТ 108.275.29-80	Опора 273	1	Сборный	12,0	12,0	
2	ГОСТ 8240-97	Швеллер 14У L=950	2	Ст3пс6 ГОСТ 535-2005	11,7	3,4	
3	02 ОСТ 108.275.61-80	Плита опорная	2	Ст3сп ГОСТ 14637-89	1,75	3,5	
4	ГОСТ 19903-74	Лист Б-ПН-О 10х150х150	4	Ст3сп ГОСТ 14637-89	1,77	7,1	
5	17 ОСТ 108.275.58-80	Блок пружинный	2	Сборный	21,4	42,8	
6	17 ОСТ 108.275.60-80	Блок пружинный опорный	2	Сборный	20,4	40,8	
7	03 ОСТ 108.643.01-80	Ушко	4	20 ГОСТ1050-88	0,28	1,12	
8	26 ОСТ 108.632.08-80	Тяга	2	Сборный	0,63	1,26	Тягу обрезать на монтаже
9	ГОСТ 5915-70	Гайка М16.5	4	35 ГОСТ1759.0-87	0.033	0,132	
10	ГОСТ11371-78	Шайба 16.01	2	35 ГОСТ 18123-82	0.011	0,022	
11	ГОСТ 19903-74	Лист Б-ПН-О 10х300х300	2	Ст3сп ГОСТ 14637-89	7,1	14,2	
12	ТУ14-3-190-2004	Труба Г 273х8 L=500	1	20 ГОСТ 1050-88	26,1	26,1	
	ГОСТ 9467-75	Наплавленный металл		Э42А		0.75	

ИТОГО: 153,2 кг

1 Монтажный чертеж № 1350.12.38А-30UHJ-1600-TD л.38

2 Технические требования к сварке деталей опор трубопроводов смотрите ОСТ 108.275.50-80.

3 просверлить отверстие ø18 мм

ХАРАКТЕРИСТИКИ ПРУЖИНЫ											
ТАБЛИЧНЫЕ ДАННЫЕ			ПРИ УСТАНОВКЕ		В РАБОЧЕМ СОСТ.		В ХОЛОДН. СОСТ.		ПРИ ГИДРОИСПЫТ		Нагрузка на несущие конструкции
Допускаемая рабочая нагрузка Рмакс.кгс	Прогиб при допускаемой раб.нагр λмакс.мм	Высота пружины в своб. сост. Нсв.мм	Высота пружины Нуст.мм	Нагрузка на пружину Руст.кгс	Высота пружины Нраб.мм	Нагрузка на пружину Рраб.кгс	Высота пружины Нхол.мм	Нагрузка на пружину Рхол.кгс	Высота пружины Нг.мм	Нагрузка на пружину Рг.кгс	Рконстркгс
1190	2х140	2х346	2х240	899	2х276	594	2х256	770	–	756	1695

							1350.12.38А-30UHJ-1600-TD
							Объекты III очереди строительства ЗАО СГК (ТЭЦ)
Изм.	Кол.уч.	Лист	№док.	Подп.	Дата		Трубопроводы машзала БВД в осях 16-28 в рядах А-В и внутристанционные трубопроводы.
Н. контр.		Михеев					Паропровод турбины ст. №8
Проверил		Шкитилева					Пружинная подвеска 4
Разработал		Голуб					

Стадия	Лист	Листов
Р	40.4	

ОТКРЫТОЕ АКЦИОНЕРНОЕ ОБЩЕСТВО ИНСТИТУТ ТЕПЛОЭЛЕКТРОПРОЕКТ НИЖНИЙ НОВГОРОД

Файл:

Формат А3

ВЗАМ.ИНВ.N

ПОДПИСЬ И ДАТА

ИНВ.N ПОДЛ. 83547